SCHAEFF
A YANMAR BRAND

COMPACTE WIELLADER

Technische gegevens

Bedrijfsgewicht	3900 kg
Motorvermogen	36,4 kW (50 PS)
Laadschopinhoud	0,5-1,0 m³
Kieplast, rechtuit	2750 kg
Kieplast, geknikt	2475 kg

Bijzondere kenmerken

- Uitstekend zicht rondom
- Stalen cabine met aangename werkplek
- Eenvoudig toegankelijk voor onderhoud, voor het beperken van stilstand
- Ergonomische bedieningselementen voor werken zonder vermoeidheid
- Optimale tractie dankzij automatische sperdifferentiëlen
- Laadinstallatie met beproefde parallelle kinematica
- Zuinige Deutz-dieselmotor
- Hydrostatische rijaandrijving, onafhankelijk van de laderhydrauliek

TL65

TECHN. BESCHRIJVING

TL65

MOTOR

Producent, fabricaat	Deutz, D 2011 L04
Type	4-cilinder, dieselmotor, EU fase III A, EPA interim tier 4
Werkingsprincipe	4-takt, directe inspuiting
Cilinderinhoud	3100 cm^3
Vermogen volgens ISO 9249 bij 2300 min^{-1}	36,4 kW (50 PS)
Koelsysteem	Externe oliekoeling

ELEKTRISCHE INSTALLATIE

Bedrijfsspanning	12 V

Verlichtingsinstallatie volgens StVZO en Euronorm

KRACHTOVERBRENGING

Hydrostatische rijaandrijving, in gesloten circuit, onafhankelijk van de laderhydrauliek. Beproefde rijautomaat, zelfstandige optimalisering van trekkracht en snelheid. Door een onder belasting schakelbare verstelling op de hydromotor kunnen twee snelheidsstanden worden gekozen. Traploze snelheidsregeling vooruit en achteruit. Vierwielaandrijving door het reductiedrijfwerk op de achteras via een cardanas naar de vooras. Rem-/inchpedaal.

2 rijbereiken:

"Snelheidsstand I"	0-7 km/h
"Snelheidsstand II"	0-20 km/h

4 rijbereiken (snelrijdversie optioneel):

"Snelheidsstand I"	0-6,5 / 0-18 km/h
"Snelheidsstand II"	0-14 / 0-36 km/h

ASSEN

Vooras: Starre as met planetaire overbrenging. Sperdifferentieel 45%.

Achteras: starre aandrijfas met planetaire overbrenging en geïntegreerd reductiedrijfwerk, pendelend opgehangen, gedempt in rubber buffers. Sperdifferentieel 45%.

Pendelhoek	± 12°

BANDEN

Standaardmaat	365/70 R 18 SPT 9 Dunlop

REMMEN

Bedrijfsrem:	Hydraulisch bediende centrale trommelrem, via de vierwielaandrijving op alle vier de wielen werkend.
Extra rem:	hydrostatisch via gesloten circuit van de rijaandrijving.
Parkeerrem:	Mechanisch bediende trommelrem op de vooras.

STUURINRICHTING

Knikbesturing, 1 stuurcilinders met eindpositiedemping, volledig hydraulisch via load-sensing-prioriteitsklep, snel en licht sturen ook bij stationair motortoerental.

Totale stuurhoek	80°

VULHOEVEELHEDEN

Diesel-tankinhoud	75 l
Hydraulieksysteem (inclusief tank)	60 l

BEDRIJFSGEGEVENS, STANDAARD UITRUSTING

Bedrijfsgewicht (ISO 6016)	3900 kg
Kieplast, recht (ISO 14397-1)	2750 kg
Kieplast, geknikt (ISO 14397-1)	2475 kg
Totale lengte, laadschop op de grond	4780 mm
Totale breedte	1700 mm
Draaicirkel, over buitenkant standaard laadschop	3870 mm
Wielbasis	1950 mm
Hoogte boven cabine	2610 mm

HYDRAULIEK

Pompopbrengst	max. 41 l/min
Werkdruk	250 bar

Besturing: Proportionele hydrauliekklep met 3 stuurkringen en ijlgangschakeling voor uitkiepen. Alle bewegingen zijn tegelijkertijd en onafhankelijk bedienbaar. Joystickschakeling (multifunctionele greep) voor hef- en kiepcilinders, met extra stuurkringschakelaar, evenals geïntegreerde rijrichtingschakelaar. Zweefstand in stuurkring "Omlaag", elektro-hydraulisch bediend. Hulpstuurkring incl. snelkoppelingen en functie voor continubedrijf standaard ingebouwd.

LAADINSTALLATIE

Laadsysteem met parallelle kinematiek en geïntegreerde mechanische (optioneel hydraulische) snelwisselinrichting.

Laadschop (ISO 7546)	0,65 m^3
Hefkracht aan de grond (ISO 14397-2)	33.000 N
Uitbreekkracht (ISO 14397-2)	37.000 N

PALLETHEFINRICHTING

Nuttige last (totale hef- en stuurbereik)	1550 (1650*) kg
Nuttige last (transportstand), ca. 300 mm boven de grond, volledige stuurbereik	1900* kg
Breedte vorklepel	1240 mm
Lengte vorktanden (100 x 40 mm)	900 mm
Stabiliteitsfactor	1,25

Berekening nuttige last op vlak terrein = 80% van de kieplast geknikt

CABINE

Elastisch gelagerde, stalen cabine met zicht rondom, ROPS (EN ISO 3471 ROPS) en FOPS** (EN ISO 3449 FOPS) gekeurd.

De bestuurderscabine is uitgerust met twee deuren, elektrische ruitenwissers met intervalschakeling en wasinstallatie voor en achter, getinte panorama-veiligheidsbeglazing en schuifraam links.

Bestuurdersstoel met hydraulische demping, gewichtsinstelling en heupgordel volgens ISO 7096 en ISO 6683.

Cabineverwarming met 3-standen-verwarmingsblower (omschakelen van verse lucht- naar circulatiestand) en ruitontwaseming voor en achter.

Voorbereiding voor airconditioning en radio-inbouw.

Stuurwiel kantelbaar en in hoogte verstelbaar.

2 werklampen voor.

Geluidsvermogenniveau conform EG-richtlijnen.

*Met achterasgewichten

**FOPS alleen met dakbeschermingsrooster (optie)

AFMETINGEN: LAADSCHOP

Inhoud volgens ISO 7546: 0,65 m^3
Maximaal stortgewicht: 1,8 t/m^3

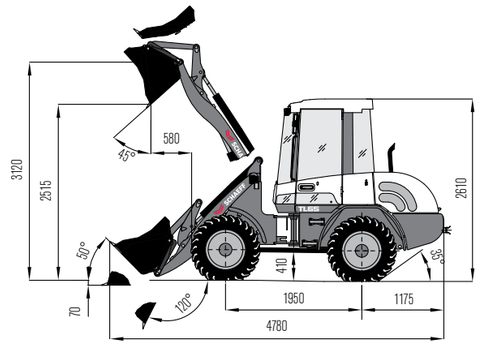

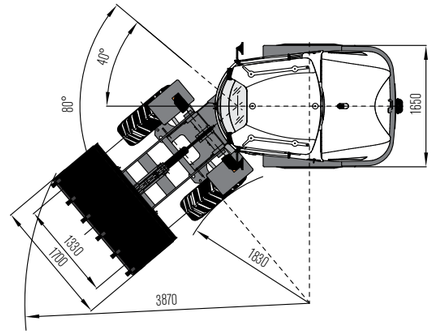

PALLETHEFINRICHTING

Nuttige last, volledige hefbereik: 1550 (1650*) kg
Nuttige last, transportstand: 1900* kg
*met achterasgewichten

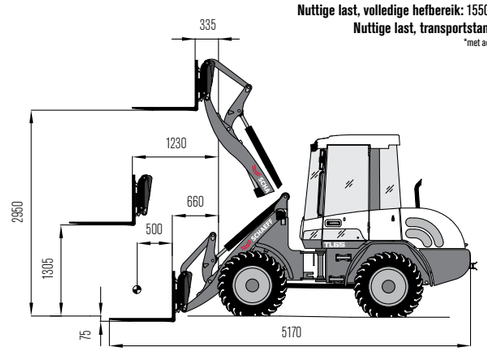

UNIVERSELE LAADSCHOP

Inhoud volgens ISO 7546: 0,60 m^3
Maximaal stortgewicht: 1,6 t/m^3

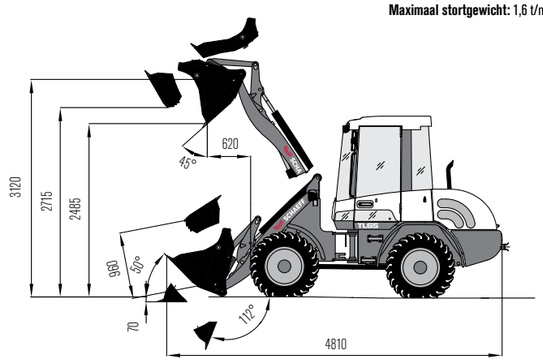

TYPE LAADSCHOP

	Inhoud	Stortgewicht	Breedte	Storthoogte
Laadschop, SW, breektanden	0,65 m^3	1,8 t/m^3	1700 mm	2515 mm
Laadschop, SW, onderschroefbaar	0,65 m^3	1,8 t/m^3	1700 mm	2480 mm
Grondlaadschop, SW, breektanden	0,72 m^3	1,6 t/m^3	1700 mm	2455 mm
Grondlaadschop, SW, onderschroefbaar	0,72 m^3	1,6 t/m^3	1700 mm	2420 mm
Laadschop voor licht goed, onderschroefbaar	0,80 m^3	1,2 t/m^3	1700 mm	2420 mm
Laadschop voor licht goed, onderschroefbaar	1,00 m^3	0,8 t/m^3	1850 mm	2380 mm
Universele laadschop, SW	0,60 m^3	1,6 t/m^3	1700 mm	2485 mm
Zijkieplaadschop, SW, zonder tanden	0,50 m^3	1,8 t/m^3	1750 mm	2480 mm
Hoogkieplaadschop, SW, zonder tanden	0,65 m^3	1,2 t/m^3	1850 mm	3390 mm
Steenlaadschop, SW	0,55 m^3	1,8 t/m^3	1850 mm	2500 mm

VOORBEELDEN STORTGEWICHT

Graniet, basalt, zand (vochtig), grind (vochtig), leisteen:	1,8 - 2,2 t/m^3	Teelaarde, klei, steenkool:	1,1 - 1,6 t/m^3
Zandsteen, gips, kalksteen, aarde (vochtig), zand (droog), grind (droog):	1,5 - 1,8 t/m^3	Houtspanen (droog), compost, cokes:	0,2 - 1,0 t/m^3

EXTRA UITRUSTING

BANDEN

340/80 R 18 XCML Michelin
365/70 R 18 MPT 70 E Conti
365/70 R 18 EM 01 Mitas
Speciale banden op aanvraag

AAN DE VOORZIJDE AANGEBOUWDE WERKUITRUSTING

Laadschop*	0,65 m^3
Grondlaadschop*	0,72 m^3
Laadschop voor licht goed*	0,80 m^3
Laadschop voor licht goed*	1,00 m^3
Hoogkieplaadschop*	0,65 m^3
Zijkieplaadschop	0,50 m^3
Universele laadschop*	0,60 m^3
Steenlaadschop	0,55 m^3
Frontbreektand, 3 tanden	
Vorkenbord, 1240 mm breed, ISO 2328, klasse 2, vorm B	
Vorken, 900 mm lang, vorkdoorsnede 100x40 mm	
Vorken, 1120 mm lang, vorkdoorsnede 100x45 mm	
Kraanhaak, opschuifbaar op vorken	
Kraanhaak, in snelwisselinrichting	
Kraangiek met starre arm	
Kraangiek, met mechanische telescoop	
Veegmachine, sneeuwruimblad	

*optioneel onderschroefbaar

BESTUURDERSSTAND

Luchtgeveerde comfortstoel met orthopedische lendenwervelsteun, verstelbare armleuningen en hoofdsteun

DIESELMOTOR

Dieseluitlaatgasreiniger	Katalysator

HYDRAULIEK

Drukloze retour	Vierde stuurkring, proportioneel
Aansluiting voor hydraulische hamer	Vierde stuurkring, elektrisch

BESTUURDERSCABINE

FOPS - dakraamrooster	Overdrukventilatie in cabine
Rechterdeur met schuifraam	Dieselstandverwarming met tijdschakelklok
Werklamp, achter	Airconditioning
Geel zwaailicht	Stuurwiel kantelbaar en hoogteverstelbaar

OVERIGE UITRUSTING

Snellopervariant (met goedkeuringspakket) 36 km/h	Diefstalbeveiliging, startblokkering
Vulling met bio-hydrauliekolie/ esterbasis BIO-E-HYD-HEES	Speciale kruipganginrichting op aanvraag
Elektrische brandstofvulpomp	Achterasgewichten
Voorgestuurde leidingbreukbeveiligingen voor hef- en kiepcilinders	Snelsluiting steekkoppelingen (Flat-Face) voor 3e besturingscircuit op het hefframe
Achteruitrijwaarschuwingssysteem (Backup Alarm)	LSD-Last-zwenk-dempingsysteem
Centraal smeersysteem	Accuscheidingsschakelaar
Handgas, rijaandrijving uitgeschakeld	
Overige hulpuitrusting op aanvraag	

SCHAEFF
A YANMAR BRAND

Yanmar Compact Germany GmbH
Kraftwerkstrasse 4
74564 Crailsheim, Duitsland

www.schaeff-yanmar.com

01-01-2017 · Alle afbeeldingen en gegevens kunnen afwijken van de standaarduitvoering. Wijzigingen voorbehouden.